			Skupaj	250.72 kg		
7	4	U120x55	AISI 316L	8.95		
6	16	M10	AISI 316L	1.0		
5	2	ø32x525	AISI 316L	6.63		
4	11	ø32x450	AISI 316L	31.3		
3	2	Pl 25x100x2880	AISI 316L	113.04		
2	4	U120x55	AISI 316L	67.70		
1	8	Pl 10x160x220	AISI 316L	22.10		
Poz	Kos	Predmet in mere	Material	Teža	Standard	Opomba

POGLED a–a

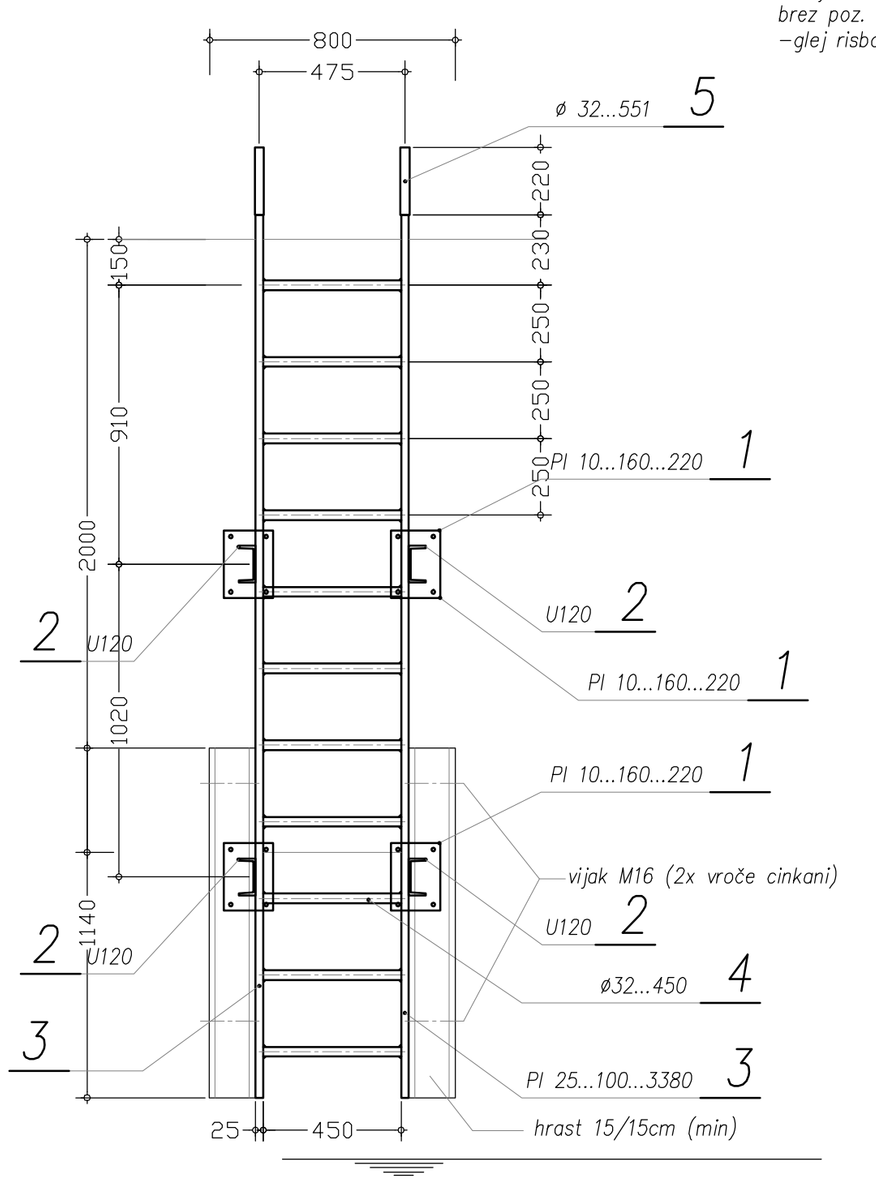

POGLED b–b

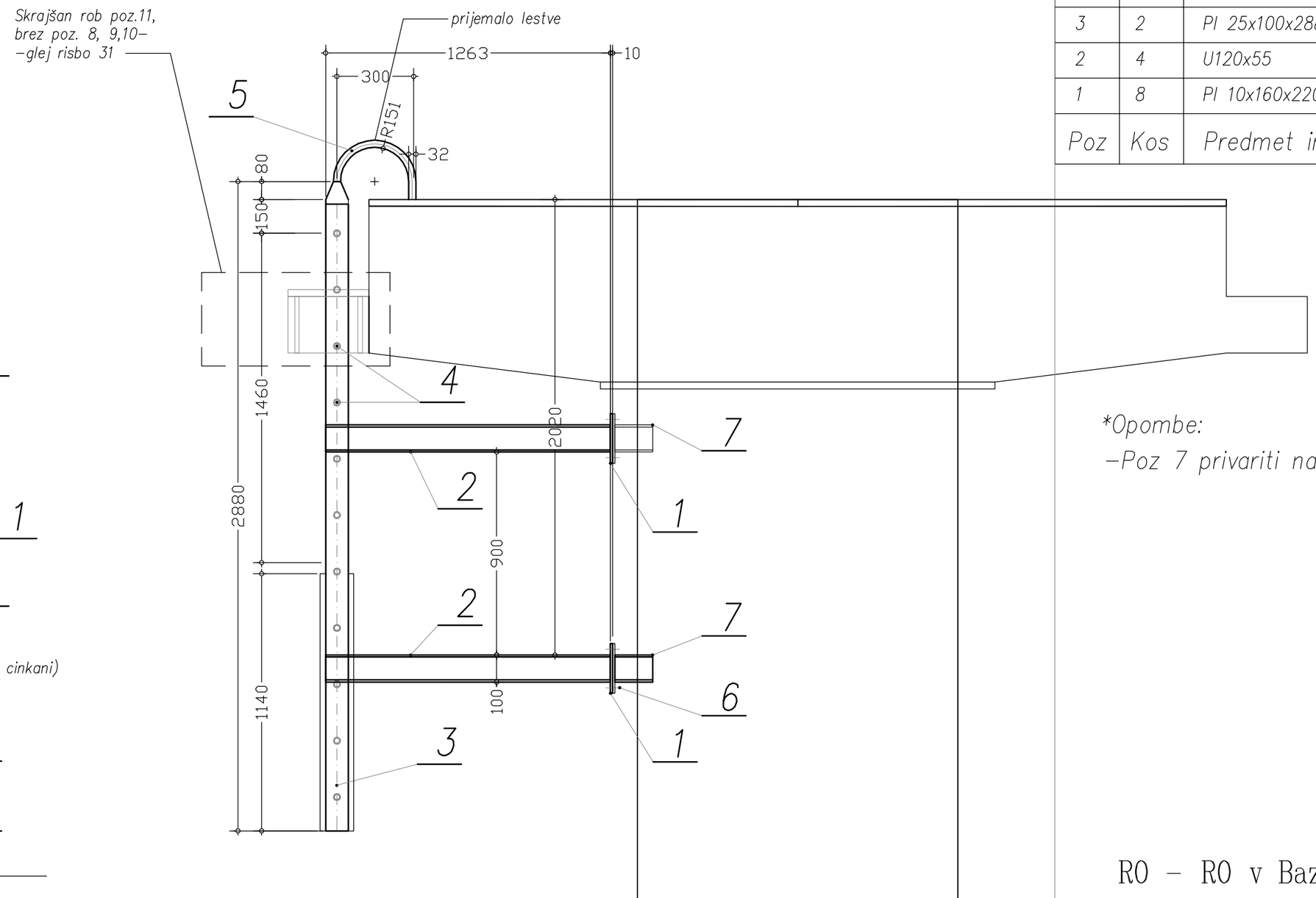

TLORIS

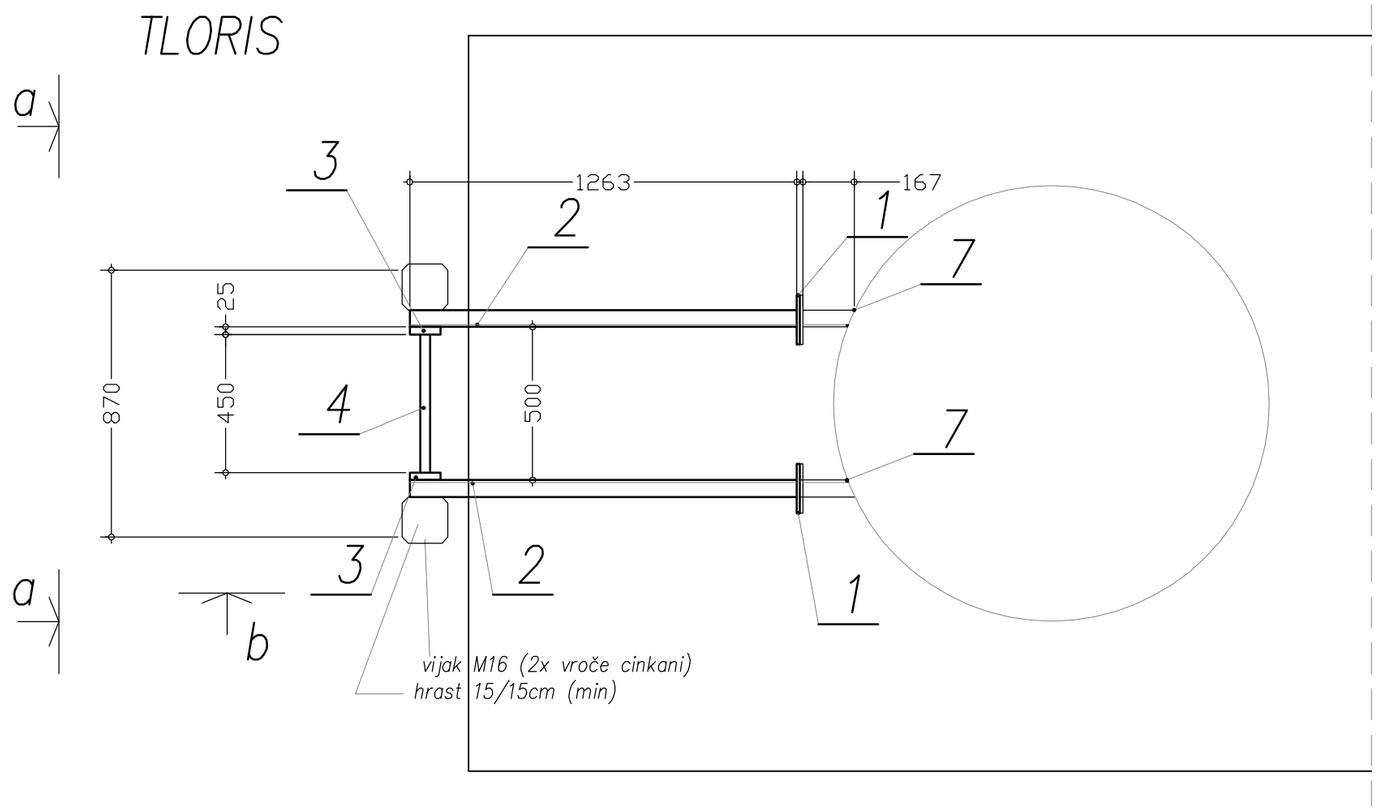

*Opombe:
–Poz 7 privariti na odbojnik ODB5

RO – RO v Bazenu III

MORNARSKA LESTEV NA ODBOJNIK

M. 1:20

S235 JR

Spr.:	Opis spremembe:	Datum:	Podpis:

OPI INTER
Družba za okoljski, procesni in pomorski inženiring d.o.o.

Odg. vodja projekta: Mag. Lilian Batistina, univ. dipl. inž. gradb.	Št.: G–0714	Dat. podpisa: 08/18	Investitor: LUKA KOPER D.D.
Odg. projektant: Blaž Velkavrh, univ. dipl. inž. gradb.	Št.: G–3277	Dat. podpisa: 08/18	Objekt: RO – RO V BAZENU III
Obdelal: Golob Miha. inž. gradb.			
Vsebina: Mornarska lestev na odbojnik			

Datum risbe:	Merilo:	Faza:	Št.načrta	Št.risbe:
avgust 2018	1:20	PZI	105–2016/3–3.1	37