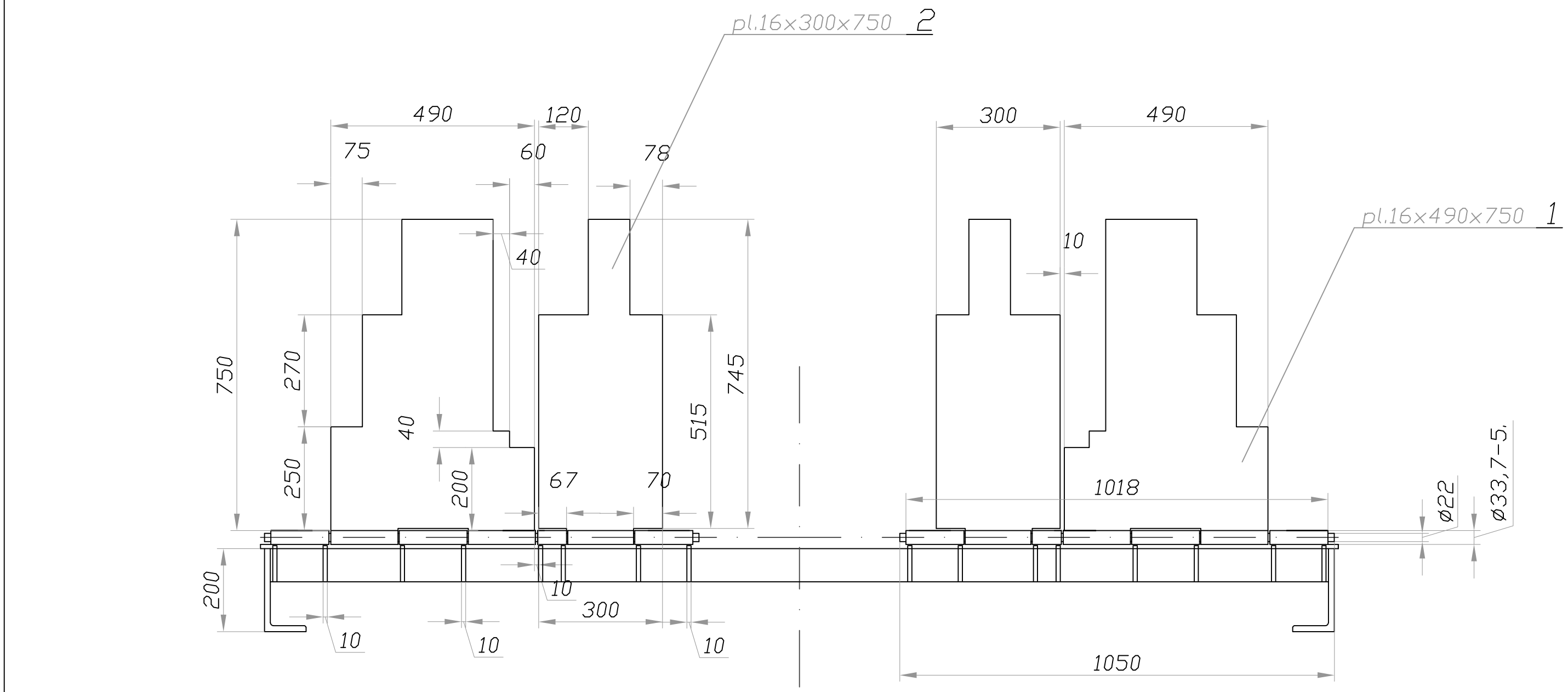

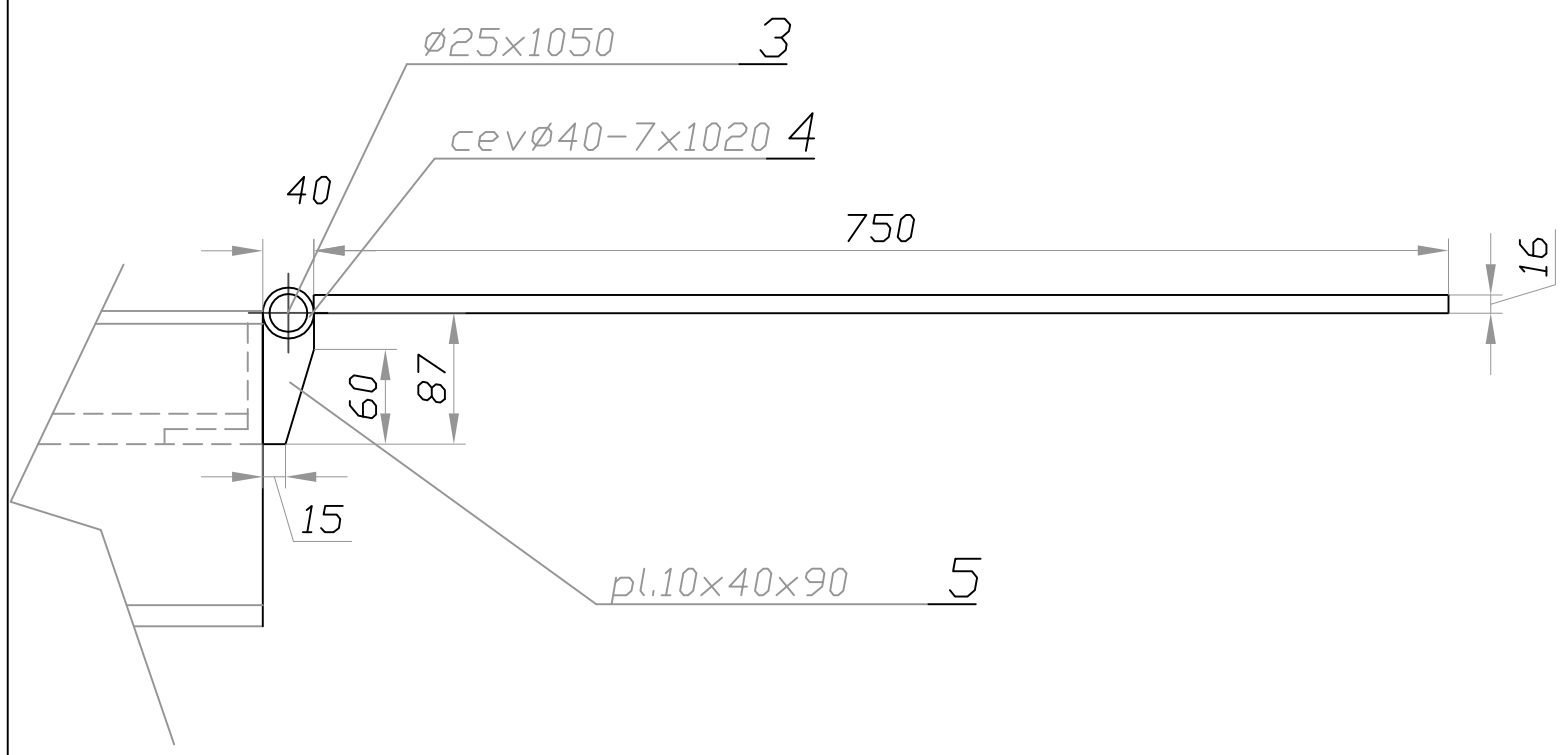

POZ	PREDMET	STAND.ŠT.RIS	MATERIAL	KOS	MASA	OPOMBA
5	pl.10x40x90		S355	16	5	
4	cevø40-7x1020		S355	2	11	
3	ø25x1050		S355	2	8	
2	pl.16x300x750		S355	2	56	
1	pl.16x490x750		S355	2	92	

M1:10,M1:5 | 172 kg/kos

	Dne	Ime
Izdel		
Konst		A.Glavina
Pregl		

Naziv

PRILAGODNE LOPUTE S TECAJEM NA PLATFORMO VAGONA

st.nacrta

PN0120-06